Red-D-Arc Weld Automation
reddarc.com

RDA CR10 CE Behälterdrehvorrichtung

10t Ladekapazität als Set

Red-D-Arc Behälterdrehvorrichtungen der Baureihe RDA CR10 CE werden zum Drehen von Werkstücken beim Schweißen eingesetzt. Eine Vorrichtung bzw. ein Satz besteht aus je einem Antriebs- und einem Leerlaufaggregat. RDA CR Behälterdrehvorrichtungen werden aus einer massiven Stahlkonstruktion hergestellt. Der Abstand der Rollen ist manuell einstellbar, um verschiedene Werkstückdurchmesser zu positionieren. Standard-Räder sind mit Vollgummi, Polyurethan oder Vulkollan beschichtet, als Sonderausführung können auch Stahlräder geliefert werden. Die Rotation erfolgt über eine Zwei-Motoren-, Zwei-Rad-Antriebtechnik, dass die Notwendigkeit für das Drehmoment regelt. Antriebsmotoren sind Wechselrichter mit variabler Frequenz AC-Ausführung mit Lüfter, die komplett für einen störungsfreien Betrieb konstruiert worden sind. Doppelreduktion Schneckenradgetriebe werden für eine verbesserte Haltbarkeit und längere Intervalle verwendet. Die Wellen der Antriebs und Leerlaufrollen sind in Kugellager untergebracht und Getriebegehäuse bestehen aus einer Aluminium / Bronzekonstruktion. Sowohl Antriebs als auch das Leerlaufaggregat haben Gabelstapleraufnahmen am Grundrahmen für eine leichte Aufnahme verbaut. Schaltschränke und Schaltkästen haben IP65 Gehäuse und nutzen die variable Frequenz AC-Steuerung elektrischer Anlagen mit voller UL und CE-Zertifizierung. Darüber hinaus sind unsere konventionellen Behälterdrehvorrichtungen geprüft und zertifiziert durch UL, weil sicheres arbeiten für uns eines der wichtigsten Punkte sind. Ein Novum in der Schweißautomatisierungsbranche.

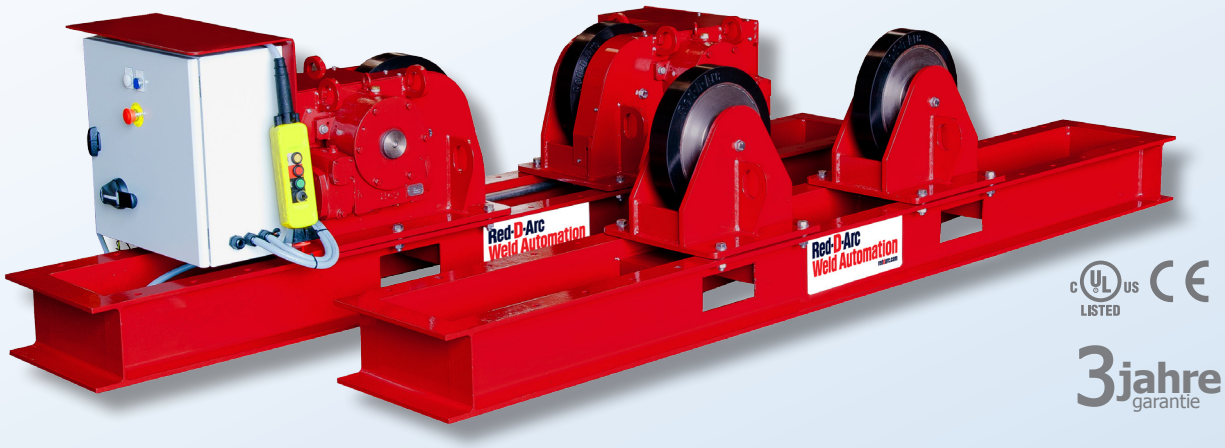

Spezifikationen

Model	RDA CR10 CE Behälterdrehvorrichtung (Set bestehend aus Antriebseinheit und Leerlaufeinheit)
Ladekapazität Antriebseinheit	5t maximum
Ladekapazität Leerlaufeinheit	5t maximum
Ladekapazität Antriebs-/Leerlaufeinheit als Set	10t maximum
Drehmoment Antriebseinheit	15t maximum
Abstand Laufrollen	480, 780, 1080, 1680, 2280 mm
Min/Max. Werkstückdiameter	350 mm - 5000 mm
Min/Max. Drehgeschwindigkeit	140 - 1400 mm/min
Rollenart	Polyurethane, A95 Härtegrad
Rollendiameter	381 mm Durchmesser x 76 mm Breite
Funktionen Handbediengerät	Fernbedienung mit allen wichtigen Funktionen und 15 m Kabel
Antriebsleistung	2 x 0.55 kW mit Lüfter
Anschlußspannung	380 - 480 V, 3 Phasen, 50/60 Hz
Anschlußleistung	5.6 A
Gewicht Antriebseinheit	675 kg
Gewicht Leerlaufeinheit	400 kg
Steuerkasten Schutz Bewertung (IP)	IP65
Zertifikat elektrischer Steuerkasten	UL508
Zertifikat Ladekapazität	UL2011

Red-D-Arc Welderentals, eine Airgas Firma, vermietet und verkauft Schweiß und Schweißpositionierungsmaschinen - um die ganze Welt.

0800 733 3272

Red-D-Arc Weld Automation™
reddarc.com

RDA CR10 CE Behälterdrehvorrichtung
10t Ladekapazität als Set

Antriebseinheit

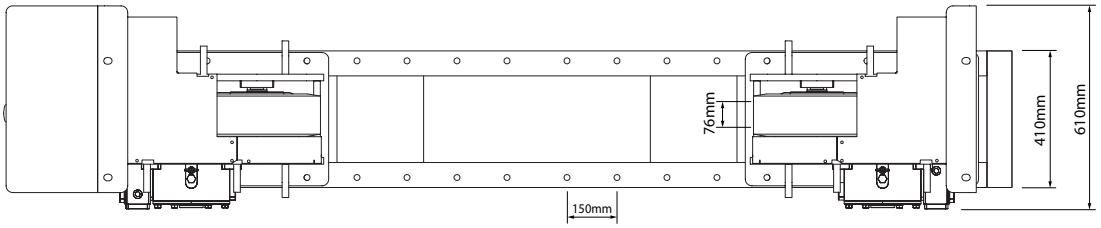

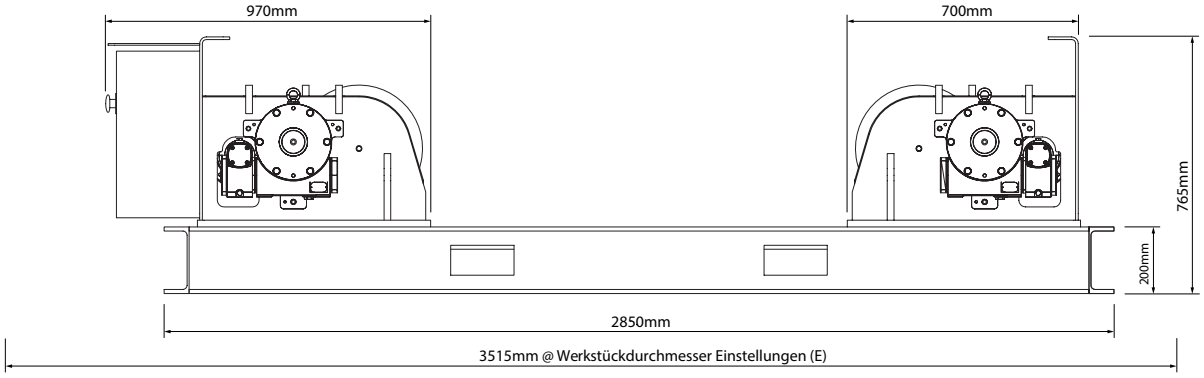

Leerlaufeinheit

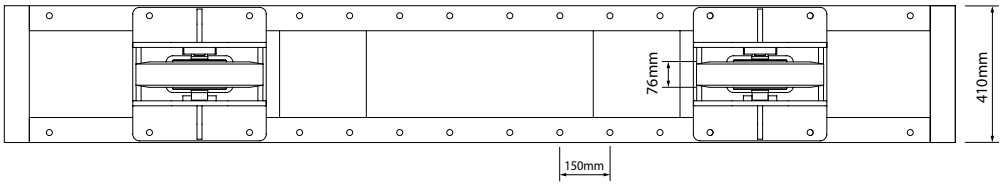

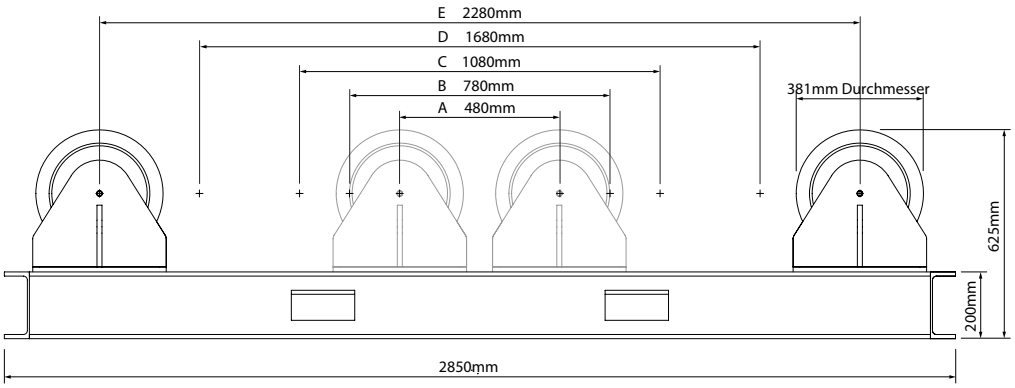

Werkstückdurchmesser in mm

Einstellung	Minimum	Maximum
A	350mm	800mm
B	800mm	1400mm

Einstellung	Minimum	Maximum
C	1300mm	2200mm
D	2200mm	3600mm

Einstellung	Minimum	Maximum
E	3200mm	5000mm

0800 733 3272

Irrtümer und Änderungen ohne vorherige Ankündigung vorbehalten

©2013 Airgas, Inc. 9600100GER - NOV 13