Red-D-Arc Weld Automation
reddarc.com

RDA FHVP0.25 CE Positionierer
0.25 Tonne Kapazität

Red-D-Arc Dreh-Kipptische der Baureihe RDA FHVP0.25 CE werden zum Schweißen, Schleifen und Positionieren eingesetzt. Red-D-Arc Dreh-/Kipptische bieten eine stufenlos regulierbare 360 ° Drehung der Planscheibe und eine 135 ° Kippbewegung der Planscheibe nach vorne. Die Kombination dieser Bewegungen erlaubt eine optimale Werkstückpositionierung. RDA Dreh-/Kipptische werden aus einer massiven Stahlkonstruktion hergestellt. Alle Stahlrahmen und Grundgestelle wurden zur Unterstützung hergestellt, um die Drehung und Neigung der Stirnräder durch stark ausgelegte Getriebe anzutreiben, um dadurch höchste Sicherheit und Haltbarkeit gewährleisten zu können. Die Drehbewegung der Planscheibe wird über ein Handbediengerät zur Steuerung mit variabler Drehgeschwindigkeit gesteuert. Desweiteren sind Start, Stop, Vorwärtslauf, Rückwärtslauf und Not Aus Schalter an dem Handbediengerät angebracht. Drehmotoren sind Wechselrichter mit variabler Frequenz AC-Typ. Sie bietet eine umfassende Palette von variabler Drehzahlregelung mit ausgezeichneter Geschwindigkeitsregulierung. Red-D-Arc Dreh-/Kipptische wurden entwickelt, um maximale Sicherheit und Zuverlässigkeit zu liefern. Die Schaltkästen haben ein IP65-Gehäuse mit voller UL und CE-Zertifizierung. Desweiteren sind alle unsere Dreh-/Kipptische getestet und sind durch UL zertifiziert, weil sicheres arbeiten und sichere Traglasten für uns eines der wichtigsten Punkte sind. Eine erste durch UL ausgestellte Zertifizierung in der Schweißautomatisierungsbranche.

c UL us LISTED

CE

3 jahre garantie

Spezifikationen

Model	RDA FHVP0.25 CE
Kapazität	0.25 tonne bei 75 mm Ausladung und 75 mm Exzentrizität
Drehgeschwindigkeit	0.1 - 3 U/min
Rotationsmotor	0.25 KW-Wechselrichter mit variabler Frequenz AC-Ausführung
Drehmoment	184 Nm
Kippbewegung	135° Kippbewegung
Tisch Höhe Horizontal	600 mm
Planscheibendurchmesser	450 mm Durchmesser mit 15 mm T-Nuten
Bedienung	Handbediengerät mit 10m Kabel
Bedienfunktionen	Vorwährts, Rückwährts, Start, Stop, Geschwindigkeitseinstellung, Not aus
Eingangsstrom bei Nennlast	2.7 A
Grund Kapazität	300 A
Gewicht	200 kg
Steuerkasten Schutz Bewertung (IP)	IP65
Zertifikat elektrischer Steuerkasten	UL508
Zertifikat Ladekapazität	UL2011

Red-D-Arc Welderentals, eine Airgas Firma, vermietet und verkauft Schweiß und Schweißpositionierungsmaschinen - um die ganze Welt.

0800 733 3272

Red-D-Arc Weld Automation™
reddarc.com

RDA FHVP0.25 CE Positionierer
0.25 Tonne Kapazität

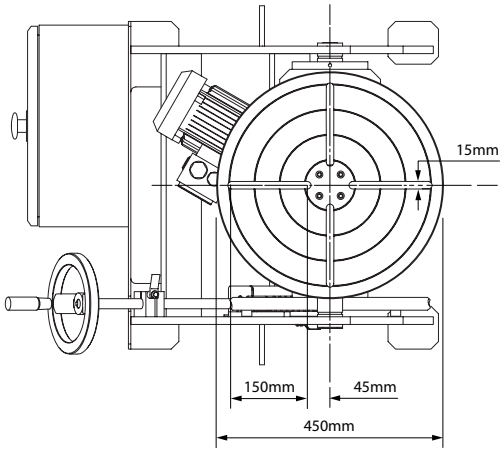

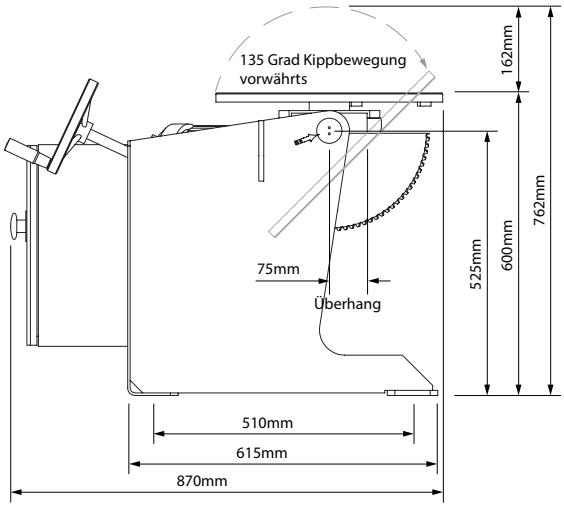

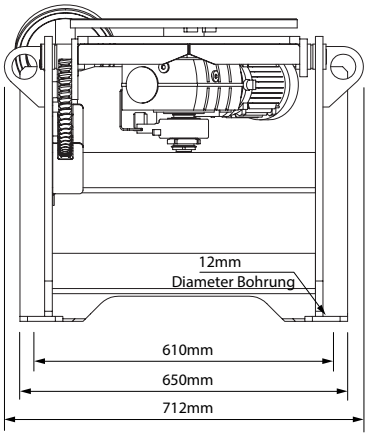

Drehen

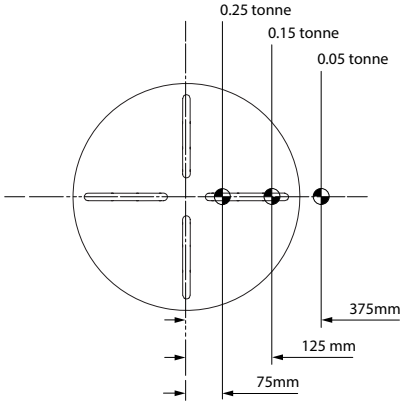

Laden (Tonnen)	Exzentrizität (mm)
0.25	75
0.2	95
0.15	125
0.1	185
0.05	375

0800 733 3272

Irrtümer und Änderungen ohne vorherige Ankündigung vorbehalten

©2013 Airgas, Inc. 9600111GER - OCT 13