Red-D-Arc Weld Automation
reddarc.com

RDA CR300 CE Behälterdrehvorrichtung
300t Ladekapazität als Set

Red-D-Arc Behälterdrehvorrichtungen der Baureihe RDA CR300 CE werden zum Drehen von Werkstücken beim Schweißen eingesetzt. Eine Vorrichtung bzw. ein Satz besteht aus je einem Antriebs- und einem Leerlaufaggregat. RDA CR Behälterdrehvorrichtungen werden aus einer massiven Stahlkonstruktion hergestellt. Der Abstand der Rollen ist manuell einstellbar, um verschiedene Werkstückdurchmesser zu positionieren. Standard-Räder sind mit Vollgummi, Polyurethan oder Vulkollan beschichtet, als Sonderausführung können auch Stahlräder geliefert werden. Die Rotation erfolgt über eine Zwei-Motoren-, Zwei-Rad-Antriebtechnik, dass die Notwendigkeit für das Drehmoment regelt. Antriebsmotoren sind Wechselrichter mit variabler Frequenz AC-Ausführung mit Lüfter, die komplett für einen störungsfreien Betrieb konstruiert worden sind. Doppelreduktion Schneckenradgetriebe werden für eine verbesserte Haltbarkeit und längere Intervalle verwendet. Die Wellen der Antriebs und Leerlaufrollen sind in Kugellager untergebracht und Getriebegehäuse bestehen aus einer Aluminium / Bronzekonstruktion. Sowohl Antriebs als auch das Leerlaufaggregat haben Gabelstapleraufnahmen am Grundrahmen für eine leichte Aufnahme verbaut. Schaltschränke und Schaltkästen haben IP65 Gehäuse und nutzen die variable Frequenz AC-Steuerung elektrischer Anlagen mit voller UL und CE-Zertifizierung. Darüber hinaus sind unsere konventionellen Behälterdrehvorrichtungen geprüft und zertifiziert durch UL, weil sicheres arbeiten für uns eines der wichtigsten Punkte sind. Ein Novum in der Schweißautomatisierungsbranche.

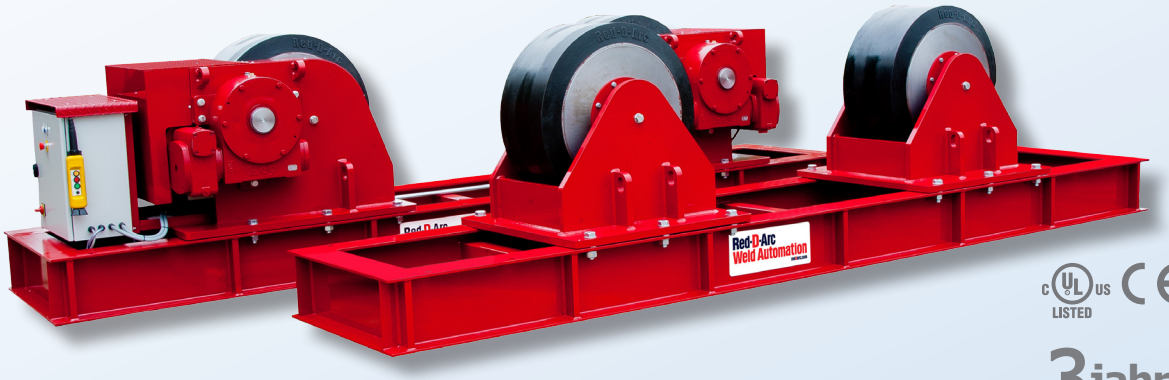

c UL us LISTED CE

3 jahre garantie

Spezifikationen

Model	RDA CR300 CE Behälterdrehvorrichtung (Set bestehend aus Antriebseinheit und Leerlaufeinheit)
Ladekapazität Antriebseinheit	150t maximum
Ladekapazität Leerlaufeinheit	150t maximum
Ladekapazität Antriebs-/Leerlaufeinheit als Set	300t maximum
Drehmoment Antriebseinheit	300t maximum
Abstand Laufrollen	1090, 1890, 2690, 3490 mm
Min/Max. Werkstückdiameter	800 mm - 7500 mm
Min/Max. Drehgeschwindigkeit	100 - 1000 mm/min
Rollenart	Polyurethane, A95 Härtegrad
Rollendiameter	864 mm Durchmesser x 406 mm Breite
Funktionen Handbediengerät	Fernbedienung mit allen wichtigen Funktionen und 20 m Kabel
Antriebsleistung	2 x 5.5 kW mit Lüfter
Anschlußspannung	380 - 480 V, 3 Phasen, 50/60 Hz
Anschlußleistung	29.9 A
Gewicht Antriebseinheit	6250 kg
Gewicht Leerlaufeinheit	4500 kg
Steuerkasten Schutz Bewertung (IP)	IP65
Zertifikat elektrischer Steuerkasten	UL508
Zertifikat Ladekapazität	UL2011

Red-D-Arc Welderentals, eine Airgas Firma, vermietet und verkauft Schweiß und Schweißpositionierungsmaschinen - um die ganze Welt.

0800 733 3272

Red-D-Arc Weld Automation™
reddarc.com

RDA CR300 CE Behälterdrehvorrichtung
300t Ladekapazität als Set

Antriebseinheit

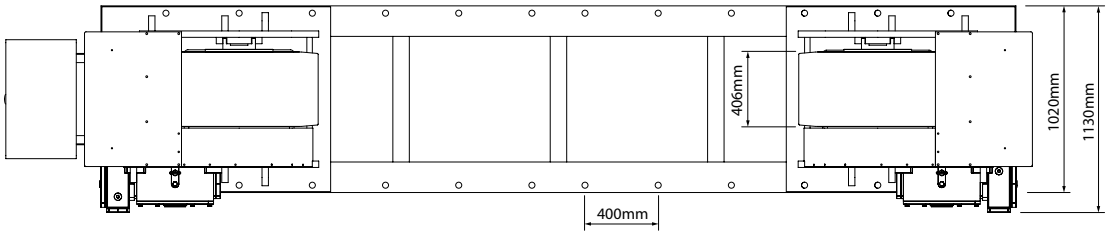

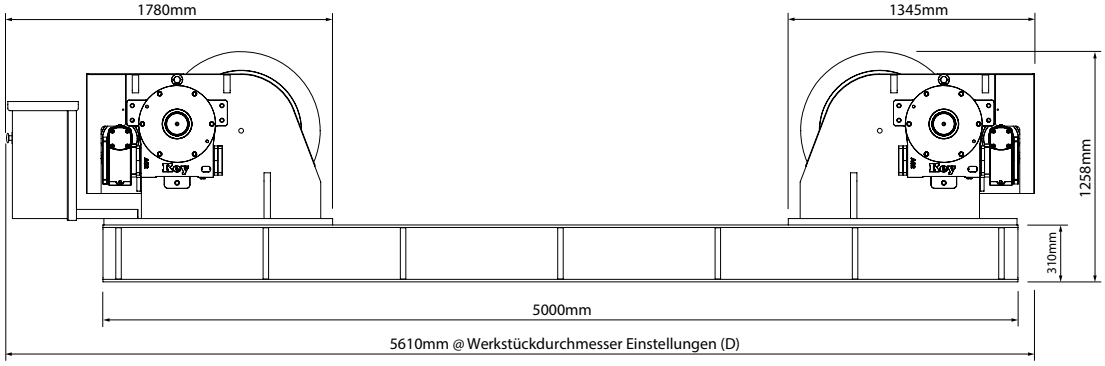

Leerlaufeinheit

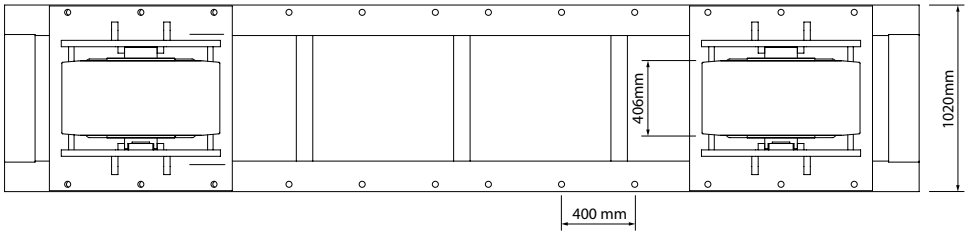

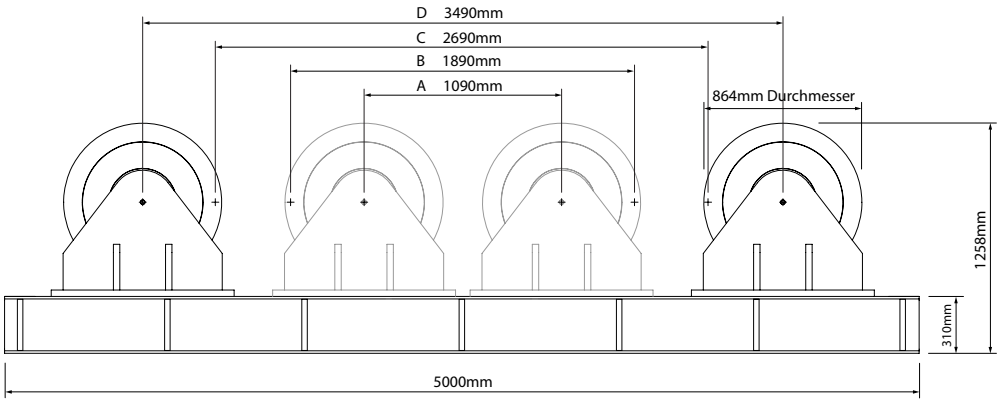

Werkstückdurchmesser in mm

Einstellung	Minimum	Maximum
A	800mm	1900mm
B	1900mm	3600mm

Einstellung	Minimum	Maximum
C	3300mm	5500mm
D	4600mm	7500mm

0800 733 3272

Irrtümer und Änderungen ohne vorherige Ankündigung vorbehalten

©2013 Airgas, Inc. 9600106GER - JULY 17